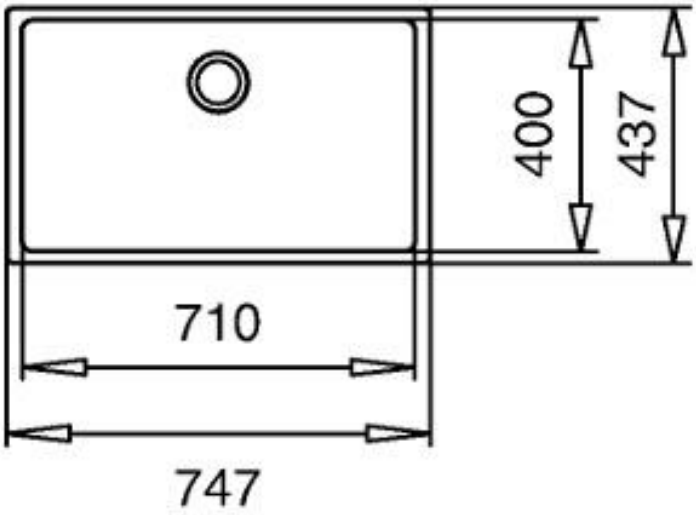
400
437
710
747

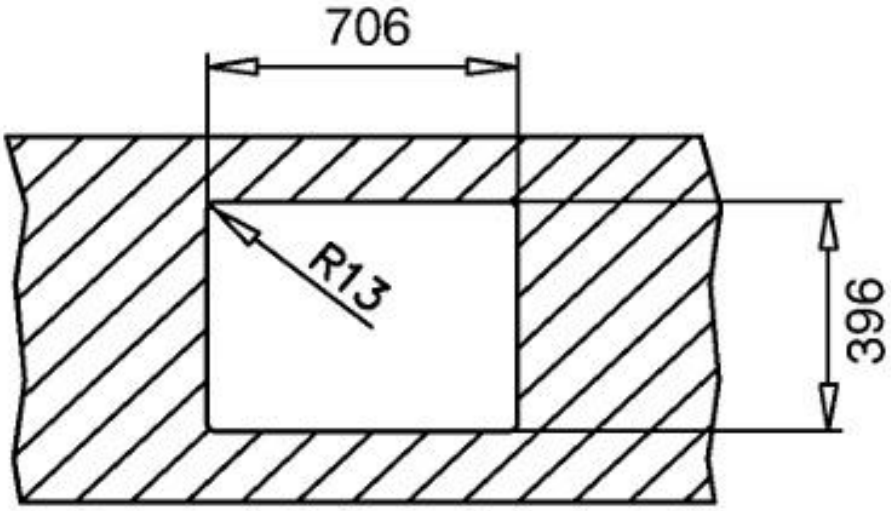
706
R13
396